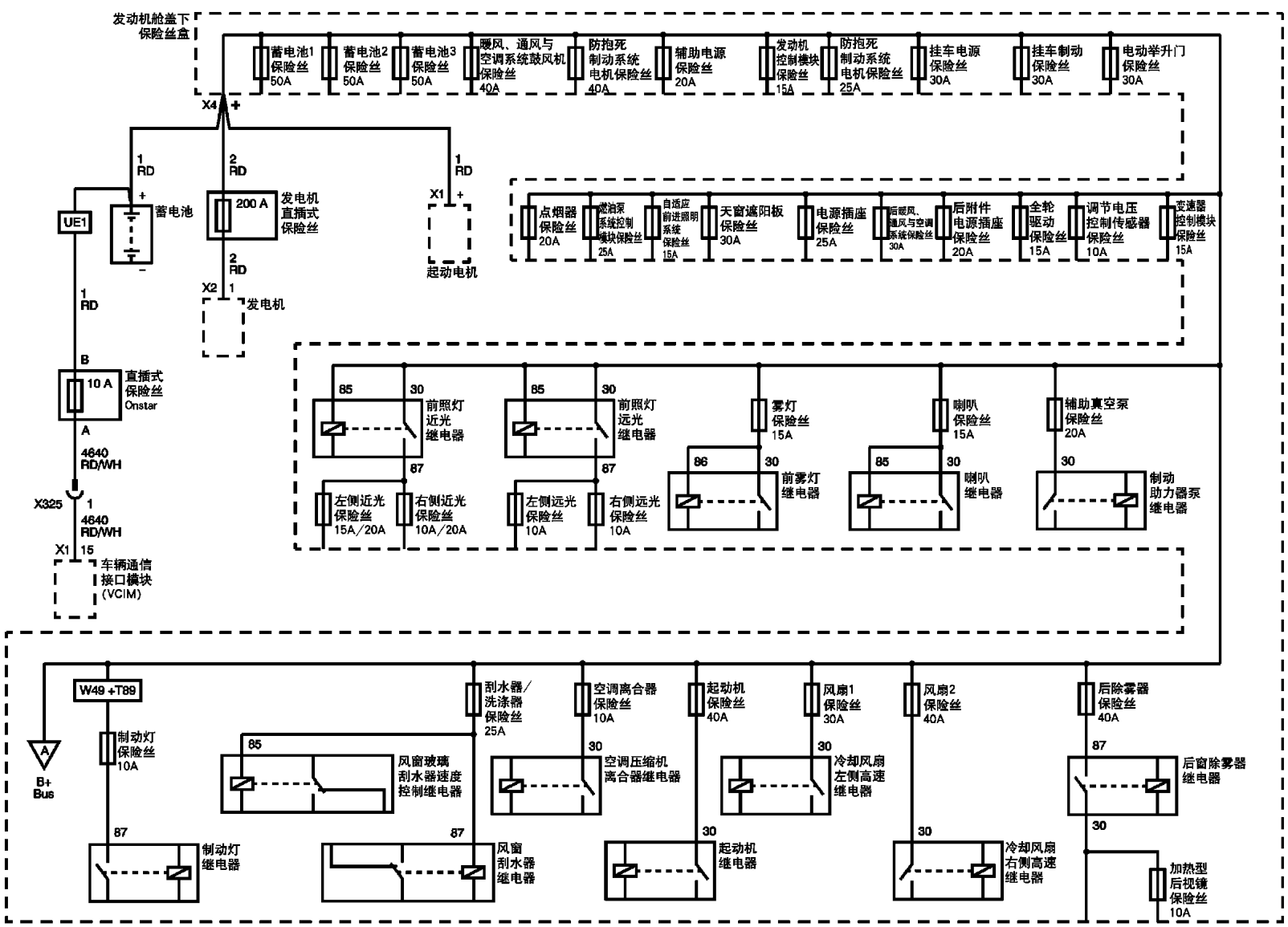
发动机舱盖下保险丝盒
蓄电池1保险丝50A
蓄电池2保险丝50A
蓄电池3保险丝50A
暖风、通风与空调系统鼓风机保险丝40A
防抱死制动系统电机保险丝40A
辅助电源保险丝20A
发动机控制模块保险丝15A
防抱死制动系统电机保险丝25A
挂车电源保险丝30A
挂车制动保险丝30A
电动举升门保险丝30A
X4
1 RD
2 RD
1 RD
UE1
蓄电池
200 A
发电机直插式保险丝
X1
起动电机
2 RD
X2 1
发电机
点烟器保险丝20A
燃油泵系统控制模块保险丝25A
自适应前进照明系统保险丝15A
天窗遮阳板保险丝30A
电源插座保险丝25A
后暖风、通风与空调系统保险丝30A
后附件电源插座保险丝20A
全轮驱动保险丝15A
调节电压控制传感器保险丝10A
变速器控制模块保险丝15A
1 RD
B
10 A
直插式保险丝 Onstar
A
4640 RD/WH
X325 1
4640 RD/WH
X1 15
车辆通信接口模块(VCIM)
85
30
前照灯近光继电器
87
左侧近光保险丝15A/20A
右侧近光保险丝10A/20A
前照灯远光继电器
左侧远光保险丝10A
右侧远光保险丝10A
雾灯保险丝15A
86
前雾灯继电器
喇叭保险丝15A
喇叭继电器
辅助真空泵保险丝20A
制动助力器泵继电器
W49 +T89
A
B+ Bus
制动灯保险丝10A
制动灯继电器
风窗玻璃刮水器速度控制继电器
刮水器/洗涤器保险丝25A
风窗刮水器继电器
空调离合器保险丝10A
空调压缩机离合器继电器
起动机保险丝40A
起动机继电器
风扇1保险丝30A
冷却风扇左侧高速继电器
风扇2保险丝40A
冷却风扇右侧高速继电器
后除雾器保险丝40A
后窗除雾器继电器
加热型后视镜保险丝10A